2018年度ジュニア大会（3年生予選）

試合時間：予選リーグ・決勝トーナメント／15分ハーフ
8人制／交代自由
各ブロックの1・2位が決勝に進出する。
優勝・準優勝・第3位を表彰する。
なお、決勝トーナメント参加チームから各1名優秀選手を表彰する。

予選：　7月1日(日)／南多摩覆蓋G
決勝：　7月15日(日)／南多摩覆蓋G
予選運営担当：稲城・南山
テント係：

スポーツ大会の結果
（シードチーム）
優勝：若葉台A
準優勝：青葉A
第三位：プログA
第四位：南山A

予選リーグ組合せ

Aブロック	若葉台A	平尾	長峰	勝ち点	得失点	総得点	順位
若葉台A		A1 14 VS 0	A4 8 VS 0	6	22	22	1
平尾	A1 0 VS 14		A7 2 VS 1	3	−13	2	2
長峰	A4 0 VS 8	A7 1 VS 2		0	−9	1	3

Bブロック	南山A	若葉台B	プログB	はなぶさ	勝ち点	得失点	総得点	順位
南山A		A2 3 VS 0	A5 0 VS 0	A8 2 VS 0	7	5	5	1
若葉台B	A2 0 VS 3		B8 4 VS 0	B5 3 VS 0	6	4	7	2
プログB	A5 0 VS 0	B8 0 VS 4		B2 0 VS 5	0	−4	0	4
はなぶさ	A8 0 VS 2	B5 0 VS 3	B2 5 VS 0		3	0	5	3

Cブロック	プログA	青葉B	梨花	稲城	勝ち点	得失点	総得点	順位
プログA		A3 5 VS 1	A6 10 VS 0	A9 0 VS 1	6	13	15	2
青葉B	A3 1 VS 5		B9 0 VS 0	B6 0 VS 2	1	−6	1	3
梨花	A6 0 VS 10	B9 0 VS 0		B3 0 VS 5	1	−15	0	4
稲城	A9 1 VS 0	B6 2 VS 0	B3 5 VS 0		9	8	8	1

Dブロック	青葉A	南山B	坂浜	勝ち点	得失点	総得点	順位
青葉A		B1 8 VS 0	B4 2 VS 0	6	10	10	1
南山B	B1 0 VS 8		B7 0 VS 0	1	−8	0	3
坂浜	B4 0 VS 2	B7 0 VS 0		1	−2	0	2

各チーム　3台	
運営担当は＋1台	
8:00～	プログ
9:00～	平尾
10:00～	若葉台
11:00～	長峰

上記の内、各チーム1台と
運営分は覆蓋上に止める。

予選リーグ対戦表（7/1・南多摩覆蓋G）

		Aコート					Bコート				
	時間	ﾌﾞﾛｯｸ	チーム名	対戦	チーム名	主審	ﾌﾞﾛｯｸ	チーム名	対戦	チーム名	主審
1	9:30	A	若葉台A	14対0	平尾	南山　プログ	D	青葉A	8対0	南山B	若葉台　はなぶさ
2	10:10	B	南山A	3対0	若葉台B	平尾　青葉	B	プログB	0対5	はなぶさ	若葉台　南山
3	10:50	C	プログA	5対1	青葉B	若葉台　長峰	C	梨花	0対5	稲城	青葉　坂浜
4	11:30	A	若葉台A	8対0	長峰	プログ　青葉	D	青葉A	2対0	坂浜	梨花　稲城
5	12:10	B	南山A	0対0	プログB	青葉　稲城	B	若葉台B	3対0	はなぶさ	プログ　梨花
6	12:50	C	プログA	10対0	梨花	南山　はなぶさ	C	青葉B	0対2	稲城	若葉台　プログ
7	13:30	A	平尾	2対1	長峰	南山　はなぶさ	D	南山B	0対0	坂浜	若葉台　プログ
8	14:10	B	南山A	2対0	はなぶさ	プログ　稲城	B	若葉台B	4対0	プログB	青葉　梨花
9	14:50	C	プログA	0対1	稲城	平尾　長峰	C	青葉B	0対0	梨花	南山　坂浜

決勝トーナメント組合せ（7/15・南多摩覆蓋G）

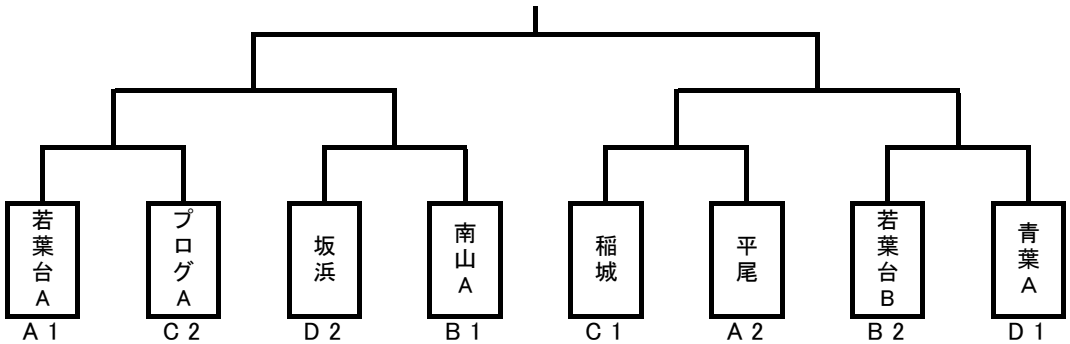

2018年度ジュニア大会（2年生予選）

試合時間：予選リーグ・決勝トーナメント／12分ハーフ
8人制／交代自由
各ブロックの1・2位が決勝に進出する。
優勝・準優勝・第3位を表彰する。
なお、決勝トーナメント参加チームから各1名優秀選手を表彰する。

予選：　7月8日(日)／南多摩覆蓋G
決勝：　7月16日(月)／南多摩覆蓋G
予選運営担当：坂浜・プログ
テント係：

スポーツ大会の結果
（シードチーム）
優勝：　若葉台A
準優勝：　青葉A
第三位：　梨花A
第四位：　若葉台B

予選リーグ組合せ

Aブロック	若葉台A	青葉B	稲城B	勝ち点	得失点	総得点	順位
若葉台A		A1 1 VS 1	A3 12 VS 0	4	12	13	1
青葉B	A1 1 VS 1		A5 12 VS 0	4	12	13	2
稲城B	A3 0 VS 12	A5 0 VS 12		0	−24	0	3

コイントス

Bブロック	若葉台B	稲城A	坂浜	勝ち点	得失点	総得点	順位
若葉台B		B1 0 VS 1	B3 8 VS 2	3	5	8	2
稲城A	B1 1 VS 0		B5 3 VS 0	6	4	4	1
坂浜	B3 2 VS 8	B5 0 VS 3		0	−9	2	3

Cブロック	梨花	南山B	プログ	勝ち点	得失点	総得点	順位
梨花		A2 5 VS 0	A4 2 VS 1	6	6	7	1
南山B	A2 0 VS 5		A6 0 VS 7	0	−12	0	3
プログ	A4 1 VS 2	A6 7 VS 0		3	6	8	2

Dブロック	青葉A	若葉台C	南山A	勝ち点	得失点	総得点	順位
青葉A		B2 3 VS 1	B4 2 VS 3	3	1	5	2
若葉台C	B2 1 VS 3		B6 1 VS 2	0	−3	2	3
南山A	B4 3 VS 2	B6 2 VS 1		6	2	5	1

各チーム　5台	
運営担当は＋1台	
8:30〜	稲城
9:30〜	梨花
10:30〜	南山

上記の内、各チーム1台と
運営分は覆蓋上に止める。

予選リーグ対戦表（7/8・南多摩覆蓋G）

		Aコート					Bコート				
	時間	ﾌﾞﾛｯｸ	チーム名	対戦	チーム名	審判	ﾌﾞﾛｯｸ	チーム名	対戦	チーム名	審判
1	10:00	A	若葉台A	1対1	青葉B	梨花　南山	B	若葉台B	0対1	稲城A	青葉　青葉
2	10:35	C	梨花	5対0	南山B	若葉台 若葉台	D	青葉A	3対1	若葉台C	南山　稲城
3	11:10	A	若葉台A	12対0	稲城B	梨花 プログ	B	若葉台B	8対2	坂浜	青葉　南山
4	11:45	C	梨花	2対1	プログ	若葉台若葉台	D	青葉A	2対3	南山A	稲城　坂浜
5	12:20	A	青葉B	12対0	稲城B	南山 プログ	B	稲城A	3対0	坂浜	青葉 若葉台
6	12:55	C	南山B	0対7	プログ	若葉台　坂浜	D	若葉台C	1対2	南山A	稲城　稲城

決勝トーナメント組合せ（7/16・南多摩覆蓋G）

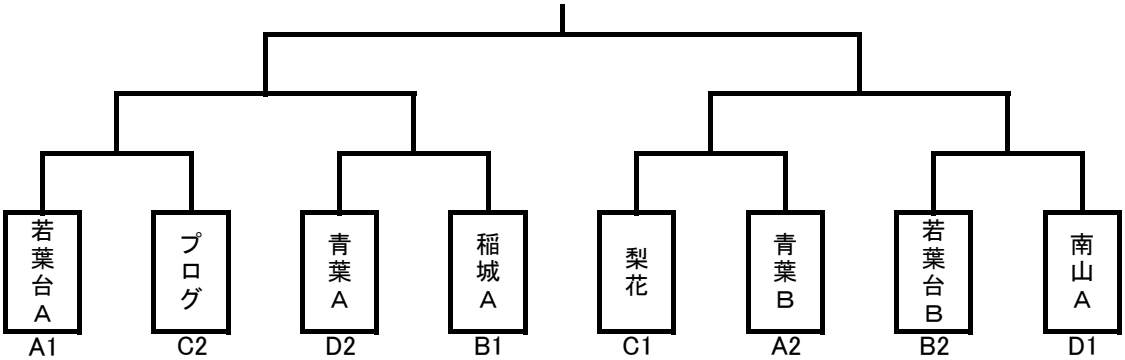

2018年度ジュニア大会（1年生）

試合時間：予選リーグ・順位決定戦／10-3-10

予選：決勝 7月14日(土)／南多摩覆蓋G

8人制／交代自由

運営担当： 梨花・長峰
テント係：

各ブロックのリーグ戦後、同順位による順位決定戦。
優勝・準優勝・第3位を表彰する。

ブロックリーグ組合せ

市民体育大会の結果
（シードチーム）
優勝：青葉A
準優勝：梨花A
第三位：若葉台

Aブロック	青葉A	若葉台B	南山	長峰	勝ち点	得失点	総得点	順位
青葉A		A1 VS	A3 VS	A5 VS		0	0	
若葉台B	A1 0 VS 0		B5 VS	B3 VS		0	0	
南山	A3 0 VS 0	B5 0 VS 0		B1 VS		0	0	
長峰	A5 0 VS 0	B3 0 VS 0	B1 0 VS 0			0	0	

Bブロック	梨花	若葉台A	青葉B	プログ	勝ち点	得失点	総得点	順位
梨花		A2 VS	A4 VS	A6 VS		0	0	
若葉台A	A2 0 VS 0		B6 VS	B4 VS		0	0	
青葉B	A4 0 VS 0	B6 0 VS 0		B2 VS		0	0	
プログ	A6 0 VS 0	B4 0 VS 0	B2 0 VS 0			0	0	

各チーム 5台	
運営担当は＋1台	
12:00～	青葉
13:00～	南山

上記の内、各チーム1台と運営分は覆蓋上に止める。

対戦表（7/14・南多摩覆蓋G）

		Aコート					Bコート				
	時間	ﾌﾞﾛｯｸ	チーム名	対戦	チーム名	主審	ﾌﾞﾛｯｸ	チーム名	対戦	チーム名	主審
1	13:00	A	青葉A	対	若葉台B	梨花・プログ	A	南山	対	長峰	若葉台・青葉
2	13:30	B	梨花	対	若葉台A	青葉・南山	B	青葉B	対	プログ	若葉台・長峰
3	14:00	A	青葉A	対	南山	梨花・若葉台	A	若葉台B	対	長峰	青葉・プログ
4	14:30	B	梨花	対	青葉B	南山・若葉台	B	若葉台A	対	プログ	青葉・長峰
5	15:00	A	青葉A	対	長峰	梨花・若葉台	A	若葉台B	対	南山	プログ・青葉
6	15:30	B	梨花	対	プログ	若葉台・青葉	B	若葉台A	対	青葉B	長峰・南山
	15:55										
7	16:20	順位決定戦	A3	対	B3		順位決定戦	A4	対	B4	
8	16:50	決勝	A1	対	B1		3位決定戦	A2	対	B2	

優秀選手賞

チーム	氏名	チーム	氏名
青葉A		梨花	
若葉台B		若葉台A	
南山		青葉B	
長峰		プログ	

2018年度ジュニア大会（2年生決勝）

試合時間：予選リーグ・決勝トーナメント／12分ハーフ　　決勝：　7月16日(祝)／南多摩覆蓋G

8人制／交代自由　　運営担当 若葉台・南山

優勝・準優勝・第3位を表彰する。
なお、決勝トーナメント参加チームから各1名優秀選手を表彰する。

決勝トーナメント組合せ（7/16・南多摩覆蓋G）

優勝　：
準優勝　：
第3位　：

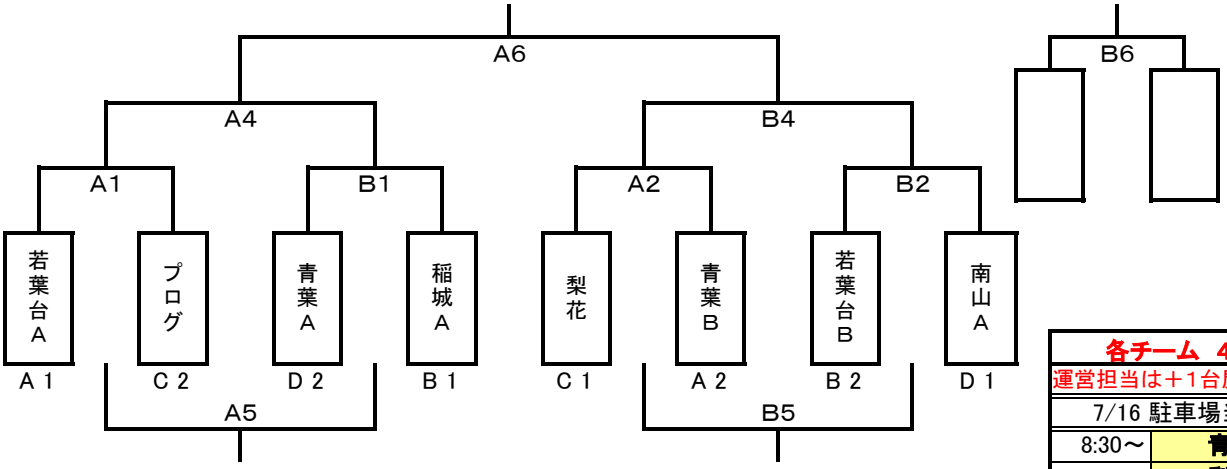

各チーム　4台
運営担当は＋1台屋上駐車
7/16 駐車場当番
8:30～　青葉
9:30～　梨花
10:30～　プログ

決勝トーナメント組合せ（7/16・南多摩覆蓋G）

		Aコート					Bコート				
	時間		チーム名	対戦	チーム名	主審		チーム名	対戦	チーム名	主審
1	10:00		若葉台A	対	プログ	梨花・青葉		青葉A	対	稲城A	若葉台・南山
2	10:35		梨花	対	青葉B	若葉台・プログ		若葉台B	対	南山A	青葉・稲城
3	11:10			対					対		
4	11:45			対					対		
5	12:20			対					対		
6	12:55			対					対		

優秀選手賞

チーム	氏名	チーム	氏名
若葉台A		梨花	
プログ		青葉B	
青葉A		若葉台B	
稲城A		南山A	

2018年度ジュニア大会（3年生決勝）

試合時間：予選リーグ・決勝トーナメント／15分ハーフ　　決勝：　7月15日(日)／南多摩覆蓋G

8人制／交代自由　　運営担当 平尾・坂浜

優勝・準優勝・第3位を表彰する。
なお、決勝トーナメント参加チームから各1名優秀選手を表彰する。

決勝トーナメント組合せ（7/15・南多摩覆蓋G）

優勝　：
準優勝　：
第3位　：

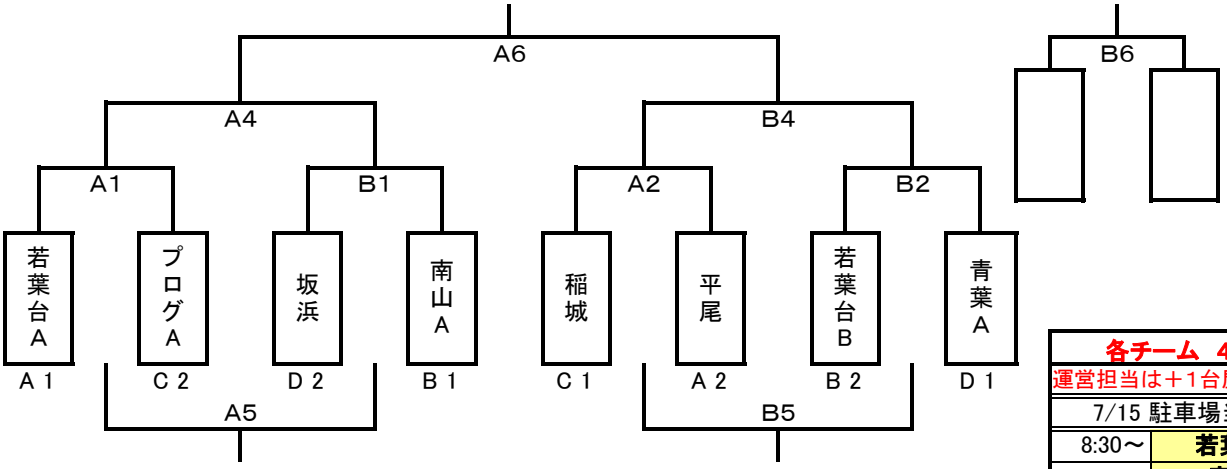

各チーム　4台	
運営担当は＋1台屋上駐車	
7/15 駐車場当番	
8:30～	若葉台
9:30～	青葉
10:30～	南山

決勝トーナメント組合せ（7/15・南多摩覆蓋G）

		Aコート					Bコート				
	時間		チーム名	対戦	チーム名	主審		チーム名	対戦	チーム名	主審
1	10:00		若葉台A	対	プログA	稲城・平尾		坂浜	対	南山A	青葉・若葉台
2	10:40		稲城	対	平尾	若葉台・ﾌﾟﾛｸﾞ		若葉台B	対	青葉A	南山・坂浜
3	11:20			対					対		
4	12:00			対					対		
5	12:40			対					対		
6	13:20			対					対		

優秀選手賞

チーム	氏名	チーム	氏名
若葉台A		稲城	
プログA		平尾	
坂浜		若葉台B	
南山A		青葉A	